0 603 946 503

Stand ~~01-03~~
Issue 01-04-03

Fig./Abb. 1

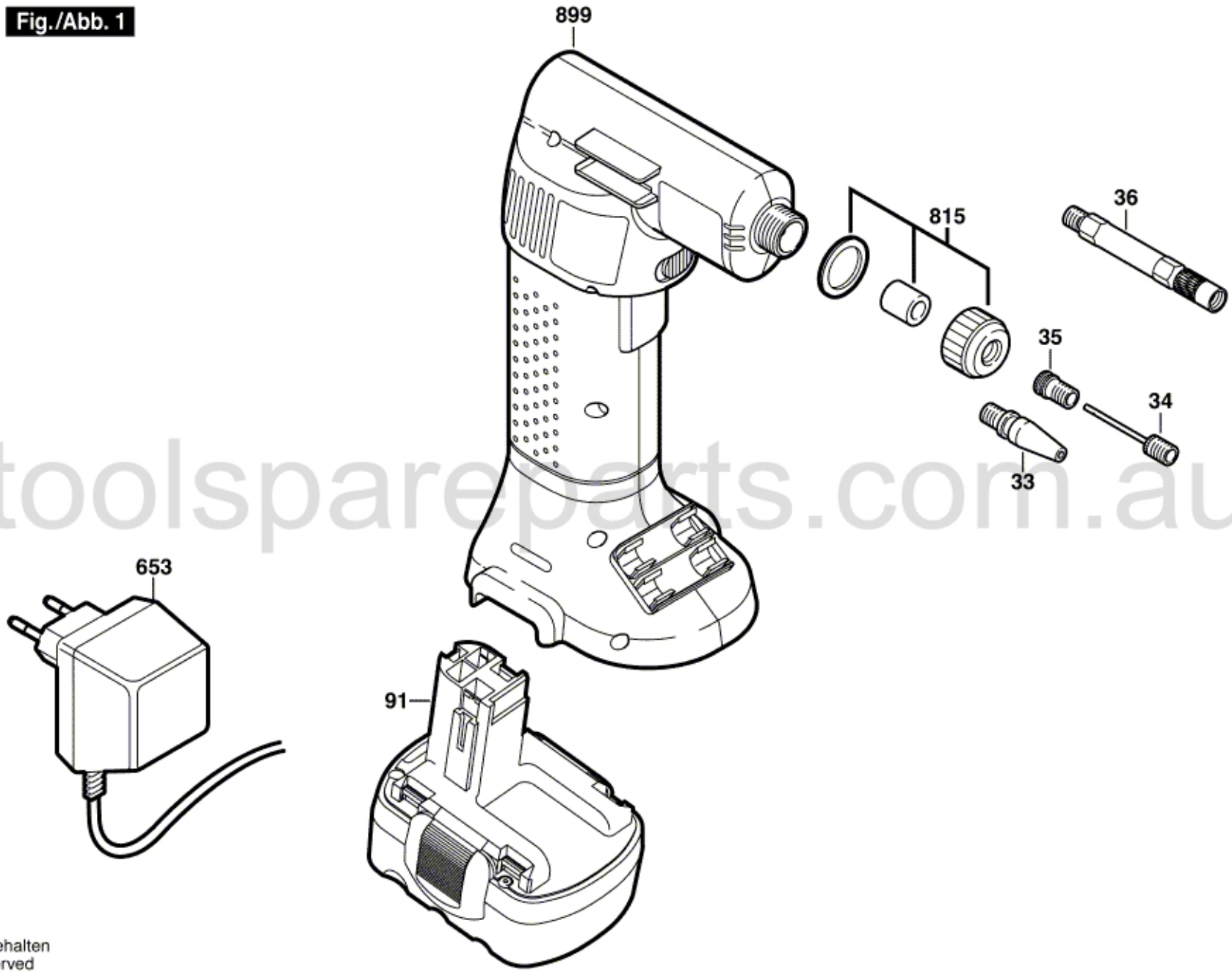

toolspareparts.com.au

Änderungen vorbehalten
Modifications reserved
Modifications reservees
Salvo modificaciones